Módulo 2U

para baterias externas

Guia de instalação

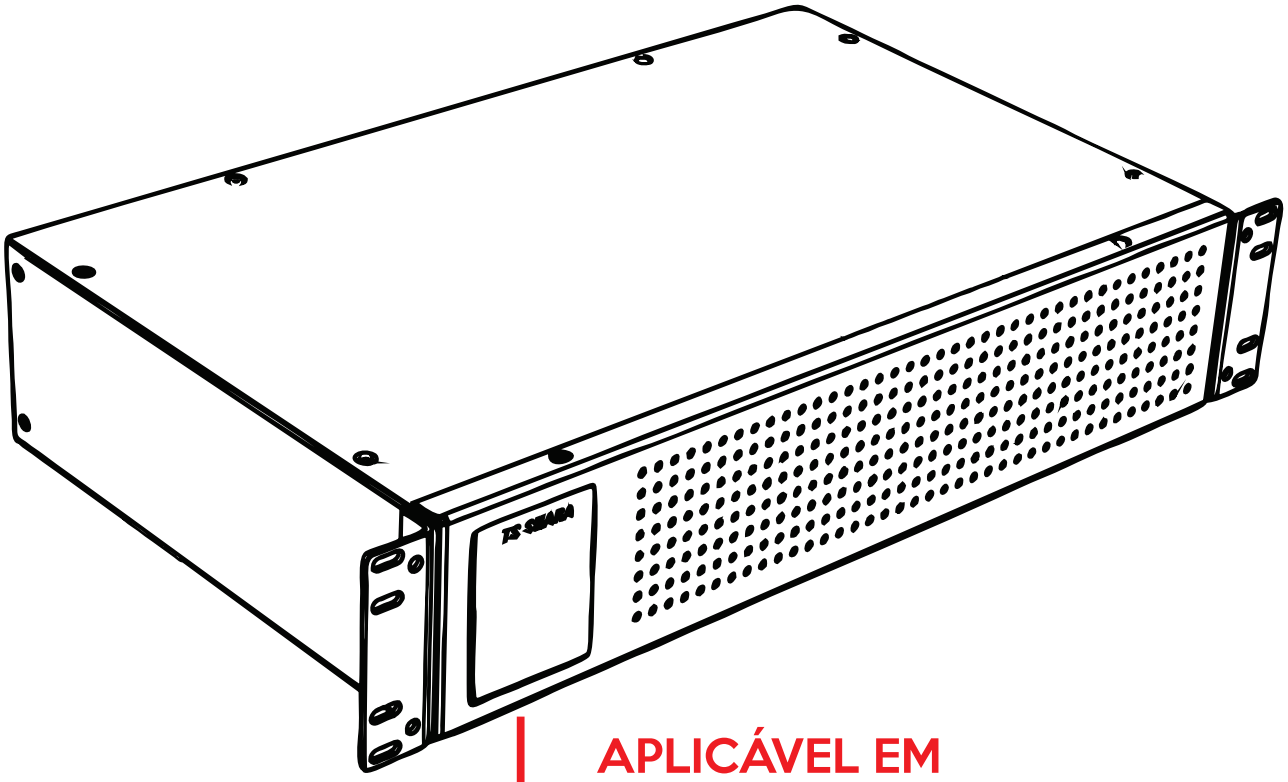

APLICÁVEL EM
RACK 19"

tsshara

Apresentação:

Os MÓDULOS DE BATERIA 2U da TS Shara foram criados para proporcionar mais autonomia para seus nobreaks compatíveis, podendo ser adicionados até 3 módulos em cascata, com fácil instalação, podendo ser instalado tanto na horizontal como na vertical (montagem de parede).

Partes do módulo:

1- Abas de fixação, quando parafusadas na parte da frente do gabinete permitem a fixação no rack de 19" ou se parafusadas na lateral permitem a fixação na parede.
2- Conector de engate rápido que deve ser usado para ligar o módulo de baterias à seu nobreak.
3- Conector de engate rápido que permite conectar um módulo ao outro.
4- Disjuntor que permite interromper a corrente em caso de sobrecarga ou para fazer a instalação ou manutenção.
5- Parafusos para fixação das abas (1).

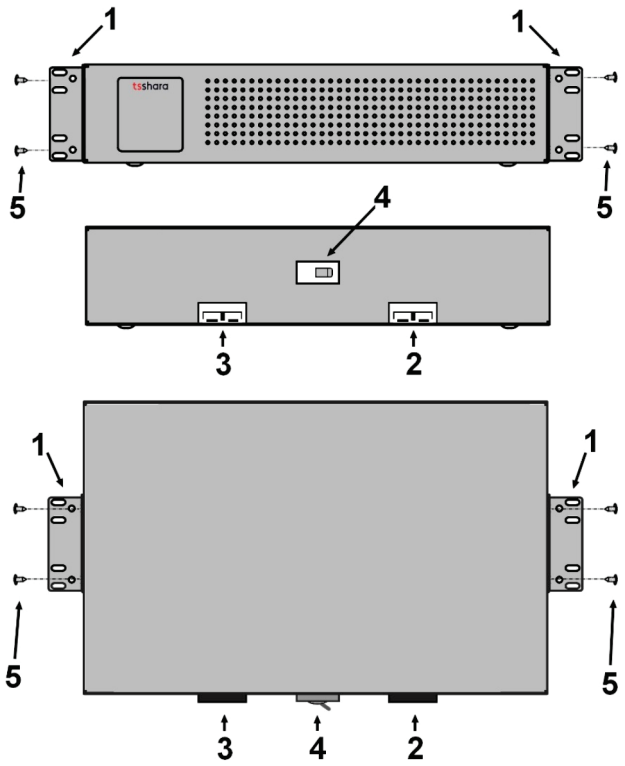

Instalação:

1- Verifique se a tensão do Módulo de bateria condiz com a tensão de funcionamento do Nobreak. Este módulo possui tensão de 24Vdc.

2- Antes de fazer a conexão com cabo entre Nobreak e Módulo, certifique que o disjuntor do Módulo (4) e o Nobreak estejam desligados.

3- Apenas após essas verificações conecte o Módulo de baterias ao Nobreak.

4- Ligue o disjuntor do Módulo de baterias

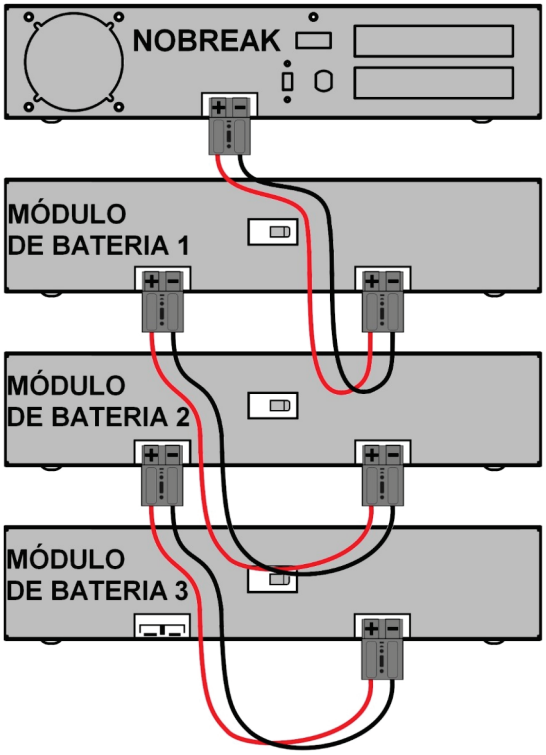

TS Shara - Tecnologia de Sistemas Ltda
Rua Forte da Ribeira, 300 Pq São Lourenço
CEP: 08340-145 - São Paulo SP
CNPJ: 64.600.422/0001-80 - Ind. Brasileira
PABX: (11) 2018-6000 ~ SAC: (11) 2018-6111

tsshara